# 内部触点采用触点块。IP54 的脚踏开关。

在进行充分防锈处理后，涂迈歇尔记号 N5（灰色）的锤纹银灰漆的脚踏开关。
- 附带防止误操作的保护罩。
- 耐腐蚀性、耐环境性卓越。

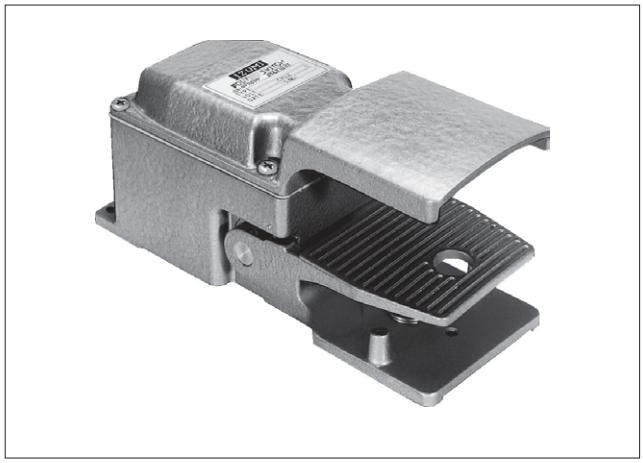

## ❏规格

| | | | | |
|---|---|---|---|---|
| 保护等级 | | IP40（IEC 60529） | | |
| 额定电压 | | 110V AC | 220V AC | 440V AC |
| 额定电流 | | 5A | 3A | 1A |
| 额定绝缘电压 | | 600V | | |
| 额定通电电流 | | 10A | | |
| 切换频率 | | 1,200 次 / 小时 | | |
| 绝缘电阻 | | 5MΩ 以上（500V DC 兆欧表） | | |
| 耐电压 | | 带电与不带电部间：2,500V AC · 1 分钟 | | |
| 使用寿命 | | 50万次以上 | | |
| 脚踏压力 | 初压 | 20N | | |
| | 起跳压 | 50 ～ 60N | | |
| 踏板行程 | | 20mm | | |
| 材料 | | 铸铁 | | |
| 表面处理 | | N5（近似）纹银灰漆 | | |
| 标准使用环境条件 | | 环境温度：－ 40 ～＋ 80℃（无结冰）<br>相对湿度：45 ～ 80% RH（无结露） | | |
| 重量（约） | | 5.2kg | | |

## ❏外形尺寸图（mm）

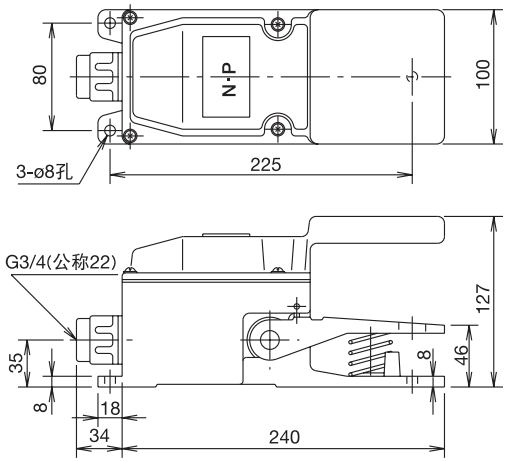


## ❏型号

| 类型 | 触点 | 订购型号 | 最小起订数量 |
|---|---|---|---|
| AFSA 型 | 1NO-1NC | **AFSA111** | 1 个 |
| | 12NO-2NC | **AFSA122** | 1 个 |

## ❏触点结构图

- AFSA111

1NO－1NC

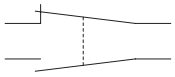

- AFSA122

2NO－2NC

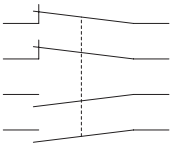

- 触点块使用 BS010E（NO）、BS001E（NC）触点。